CATÁLOGO DE PRODUTOS

STREET LIGHT

OPLUS LED BRASIL

A OPlus LED Brasil é uma empresa especializada em soluções de iluminação LED para empresas dos mais diversos segmentos, como hospitais, indústrias, comércio e outras organizações. Nos comprometemos em oferecer aos nossos clientes produtos de alta qualidade, longa vida útil, e mais sustentáveis.

Desde nossa fundação, em 2014, a OPlus LED vem trabalhando arduamente para se tornar uma das principais empresas de iluminação do mercado B2B, agregando maior expertise nas nossas soluções e viabilizando projetos em conformidade com todas às normas vigentes de cada segmento.

ILUMINE-SE

OPLUS LED BRASIL

STREET LIGHT

A iluminação pública desempenha um papel fundamental no desenvolvimento urbano e na qualidade de vida da população. Muito além de iluminar ruas e avenidas, ela proporciona mais segurança, conforto e mobilidade para pedestres, motoristas e comerciantes, contribuindo diretamente para a redução de acidentes e da criminalidade. Ambientes bem iluminados promovem maior sensação de segurança, incentivam a circulação de pessoas e fortalecem as atividades econômicas durante o período noturno.

Com o avanço da tecnologia, os sistemas de iluminação pública passaram a oferecer soluções mais modernas, eficientes e sustentáveis. A utilização de luminárias LED, por exemplo, garante maior durabilidade, melhor desempenho luminoso e significativa redução no consumo de energia elétrica, gerando economia para os municípios e menor impacto ambiental. Além disso, a iluminação adequada valoriza espaços públicos, áreas comerciais, monumentos e regiões urbanas, tornando as cidades mais bonitas, organizadas e acolhedoras.

Investir em iluminação pública é investir em infraestrutura, segurança e bem-estar coletivo. Um projeto de iluminação eficiente transforma ambientes, melhora a visibilidade, otimiza recursos e contribui para o crescimento sustentável das cidades, oferecendo mais qualidade de vida para toda a comunidade.

PARAGUAI

LUMINÁRIA PUBLICA DE SOBREPOR EM POSTE

ON/OFF | 1-10V

IRC	>70
Material Predominante	Alumínio
Acabamento	Cinza

BIVOLT | 5 anos GARANTIA | 102.000h | 66 IP

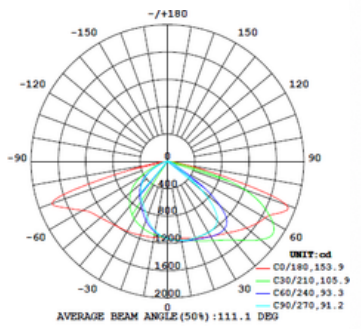

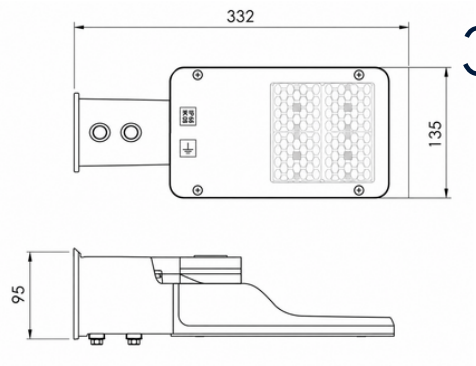

30W

TEMPERATURA DE COR (K)	FLUXO LUMINOSO (lm)	EFICIÊNCIA (lm/W)
2200	4000	140
3000	4000	140
4000	4300	150
5000	4300	150

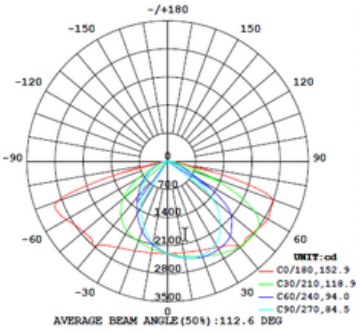

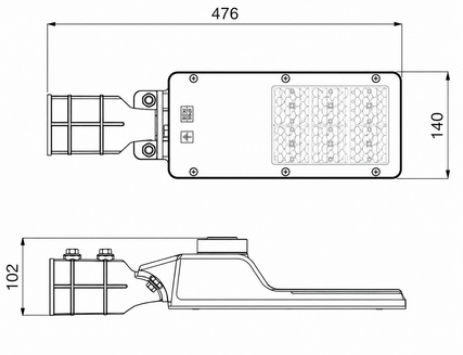

55W

TEMPERATURA DE COR (K)	FLUXO LUMINOSO (lm)	EFICIÊNCIA (lm/W)
2200	7425	135
3000	7700	140
4000	8250	150
5000	8250	150

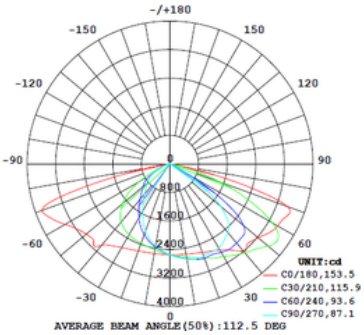

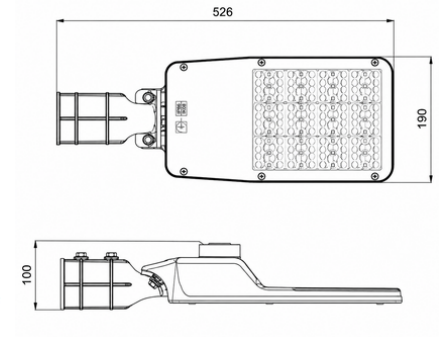

70W

TEMPERATURA DE COR (K)	FLUXO LUMINOSO (lm)	EFICIÊNCIA (lm/W)
2700	10500	150
3000	9500	140
4000	10000	143
5000	10000	143

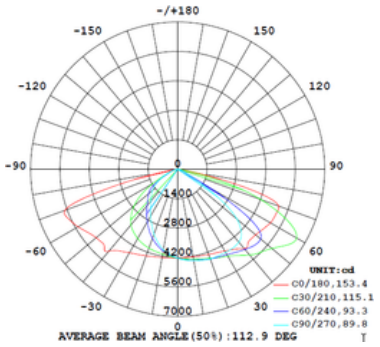

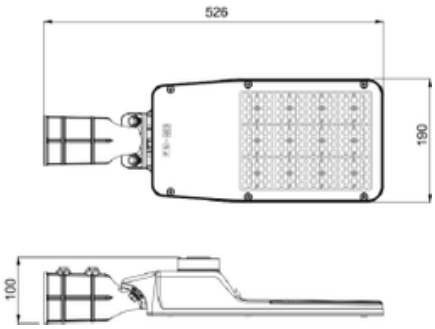

90W

TEMPERATURA DE COR (K)	FLUXO LUMINOSO (lm)	EFICIÊNCIA (lm/W)
2700	13500	150
3000	12600	140
4000	13500	150
5000	13500	150

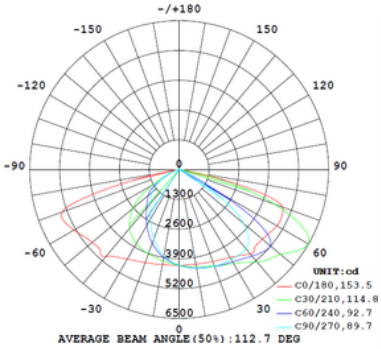

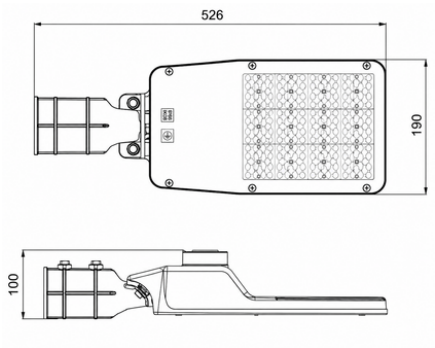

100W

TEMPERATURA DE COR (K)	FLUXO LUMINOSO (lm)	EFICIÊNCIA (lm/W)
2700	15000	150
3000	14000	140
4000	15000	150
5000	15000	150

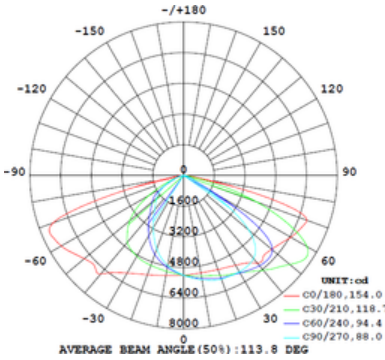

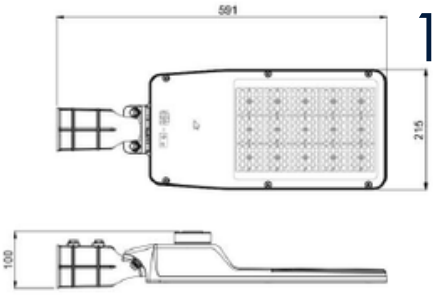

120W

TEMPERATURA DE COR (K)	FLUXO LUMINOSO (lm)	EFICIÊNCIA (lm/W)
2700	18000	150
3000	16800	140
4000	18000	150
5000	18000	150

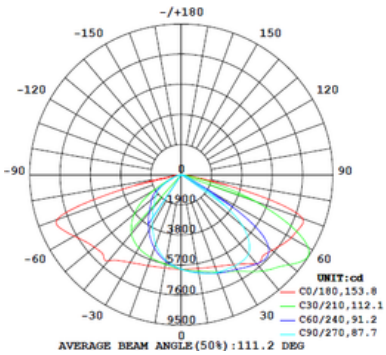

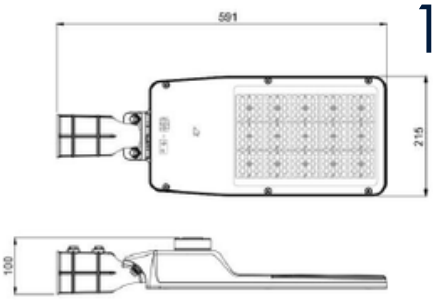

150W

TEMPERATURA DE COR (K)	FLUXO LUMINOSO (lm)	EFICIÊNCIA (lm/W)
2700	22500	150
3000	20400	140
4000	22500	150
5000	22500	150

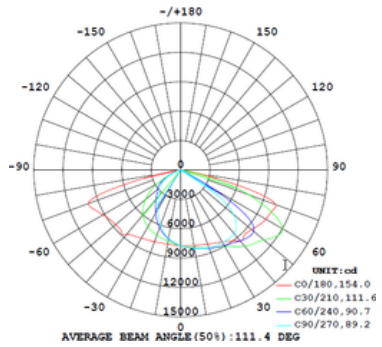

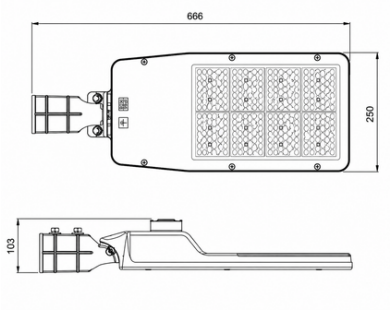

180W

TEMPERATURA DE COR (K)	FLUXO LUMINOSO (lm)	EFICIÊNCIA (lm/W)
3000	25200	140
4000	27000	150
5000	27000	150

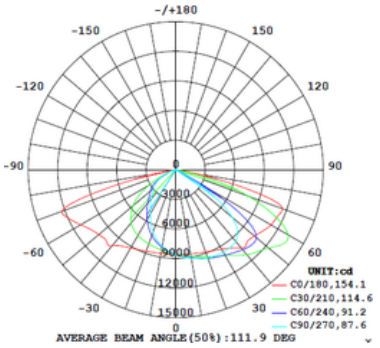

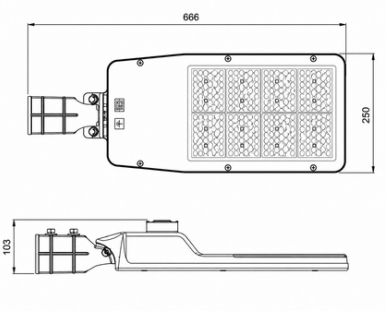

200W

TEMPERATURA DE COR (K)	FLUXO LUMINOSO (lm)	EFICIÊNCIA (lm/W)
3000	28000	140
4000	30000	150
5000	30000	150

POSTE

POSTE GALVANIZADO METÁLICO

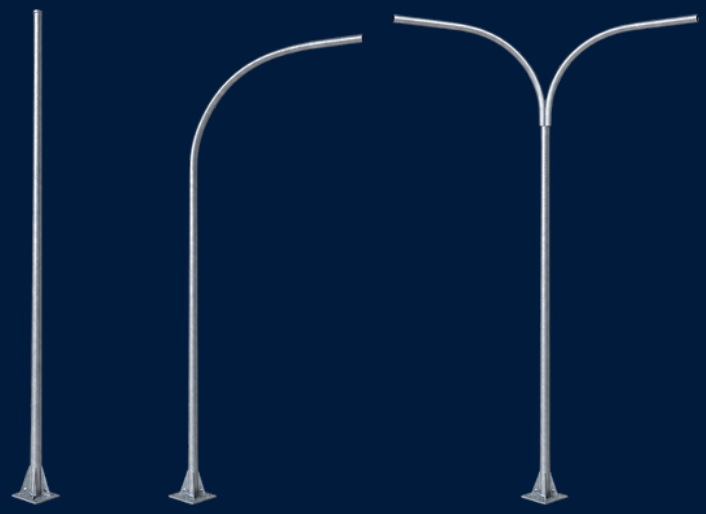

Opções com base e engaste

Opções de suporte para uma, 2, 3 ou 4 luminárias

5 anos
GARANTIA

Reto com base

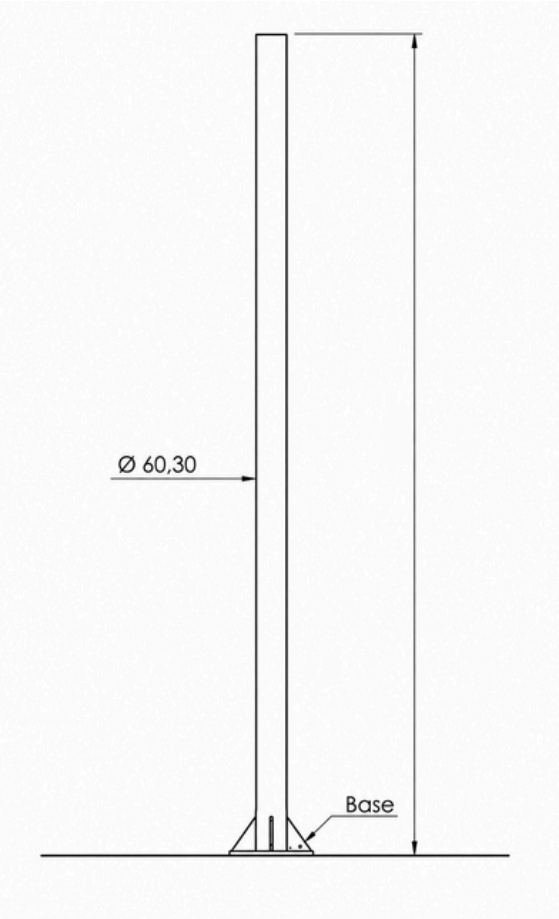

Opções de metragem (m)	Janela de Inspeção (Opicional)
3	-
4	-
5	-
6	-
7	-
8	Sim
9	Sim
10	Sim
11	Sim
12	Sim

Reto com engaste

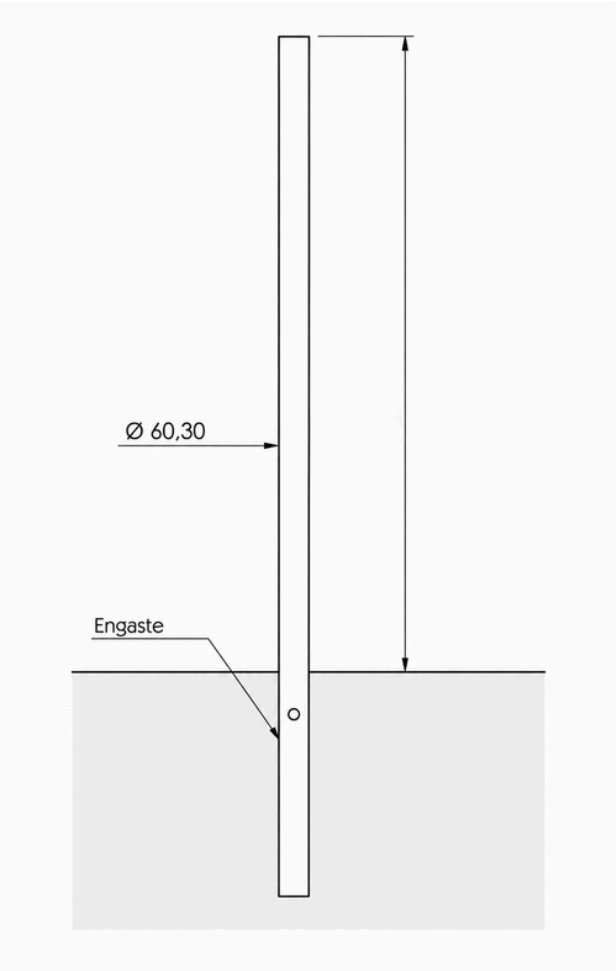

Opções de metragem (m)	Janela de Inspeção (Opicional)
3	-
4	-
5	-
6	-
7	-
8	Sim
9	Sim
10	Sim
11	Sim
12	Sim

Curvo simples com base

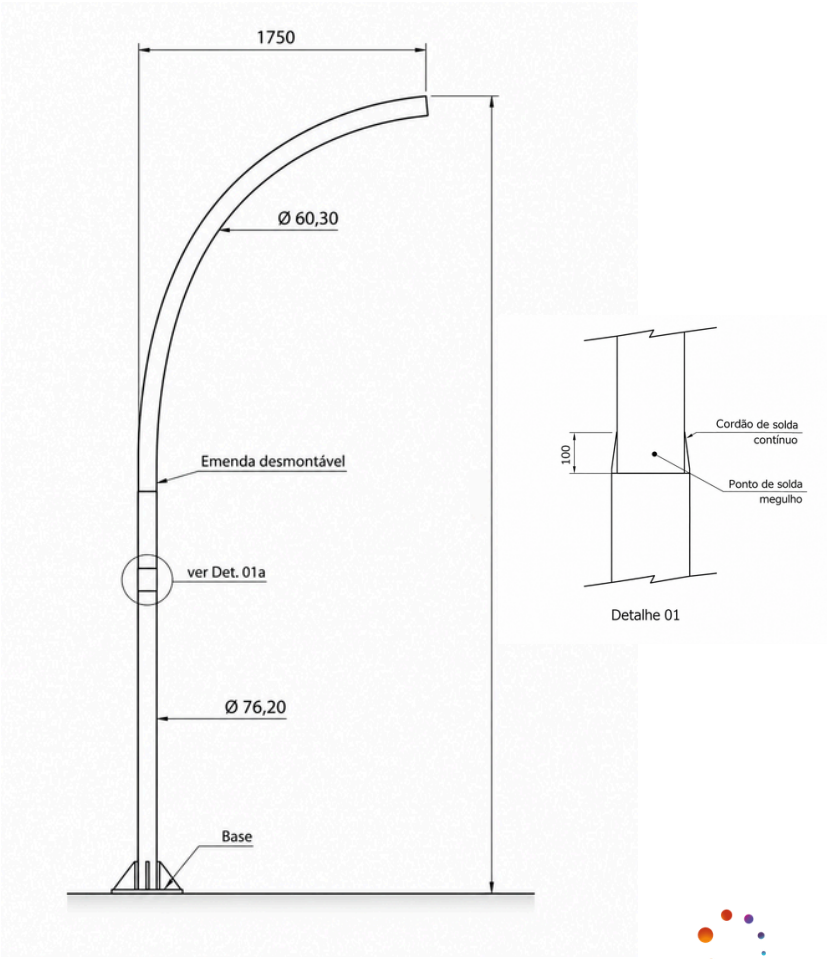

Opções de metragem (m)	Janela de Inspeção (Opicional)
3	-
4	-
5	-
6	-
7	-
8	Sim
9	Sim
10	Sim
11	Sim
12	Sim

Curvo simples com engaste

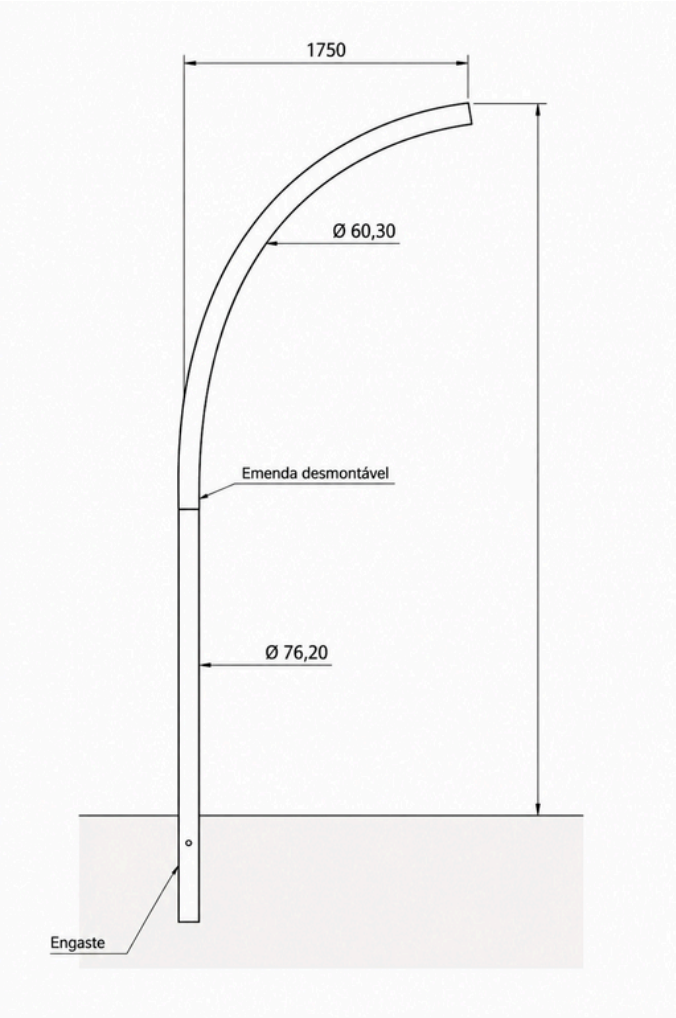

Opções de metragem (m)	Janela de Inspeção (Opicional)
3	-
4	-
5	-
6	-
7	-
8	Sim
9	Sim
10	Sim
11	Sim
12	Sim

Curvo duplo com base

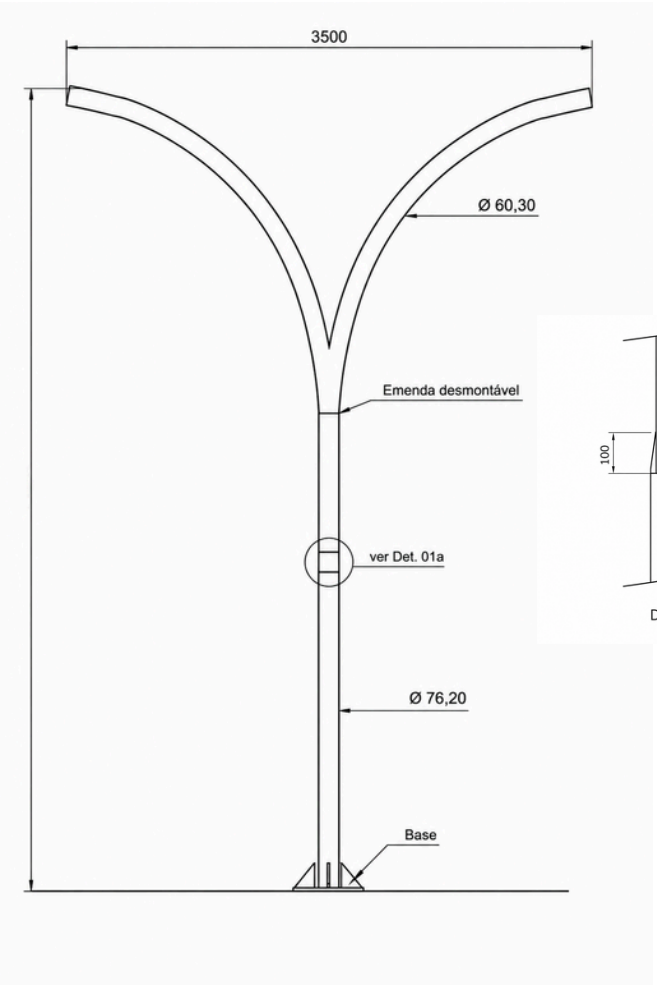

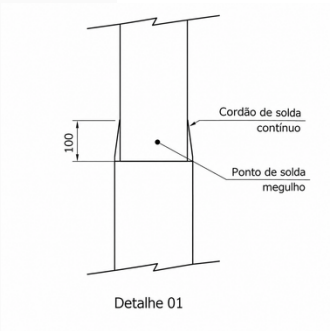

Opções de metragem (m)	Janela de Inspeção (Opicional)
3	-
4	-
5	-
6	-
7	-
8	Sim
9	Sim
10	Sim
11	Sim
12	Sim

Curvo duplo com engaste

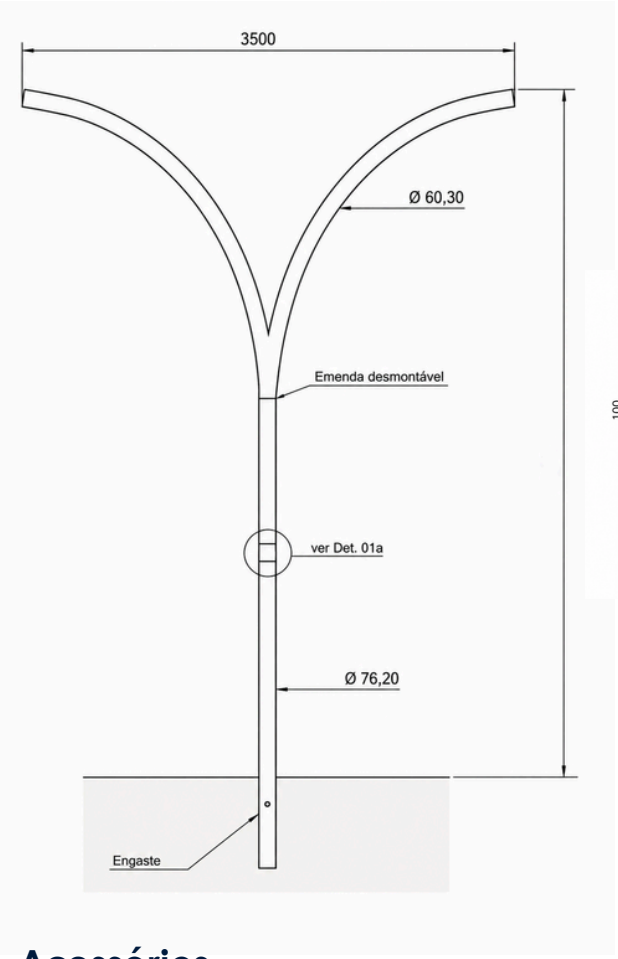

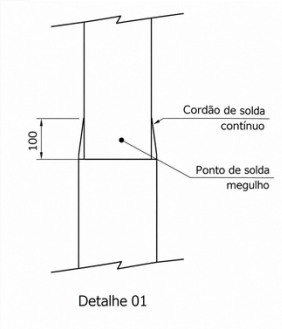

Opções de metragem (m)	Janela de Inspeção (Opicional)
3	-
4	-
5	-
6	-
7	-
8	Sim
9	Sim
10	Sim
11	Sim
12	Sim

Acessórios

Suporte para 1 luminária

∅ Encaixe	∅ Braço (mm)
76,2	60,3
76,2	48,3
127	60,3
127	48,3

Suporte para 2 luminárias

∅ Encaixe	∅ Braço (mm)
76,2	60,3
76,2	48,3
127	60,3
127	48,3

Suporte para 3 luminárias

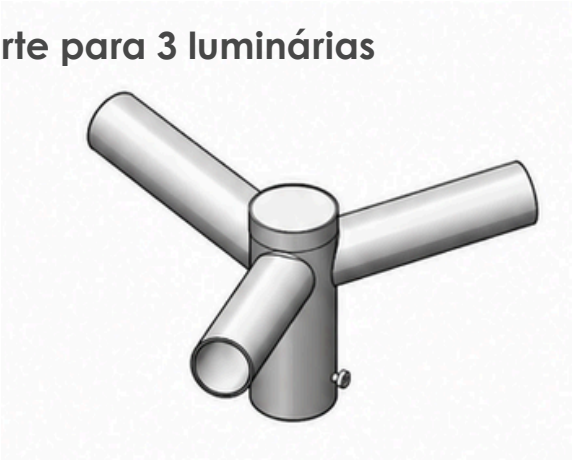

∅ Encaixe	∅ Braço (mm)
76,2	60,3
76,2	48,3
127	60,3
127	48,3

Suporte para 4 luminárias

∅ Encaixe	∅ Braço (mm)
76,2	60,3
76,2	48,3
127	60,3
127	48,3

Suporte para 4 luminárias (Opção 2)

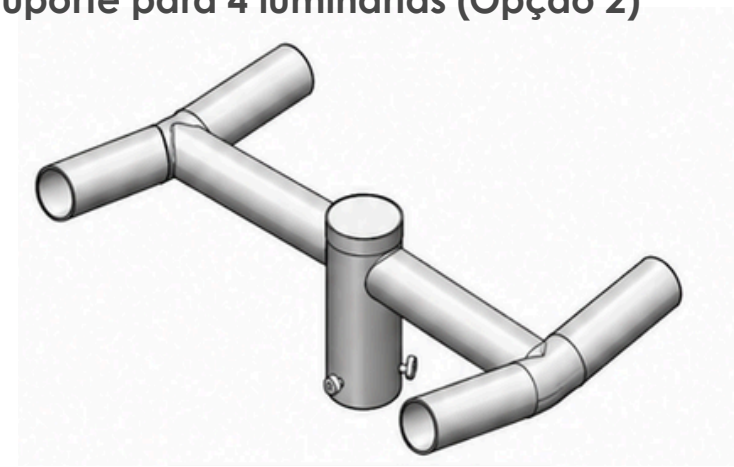

∅ Encaixe	∅ Braço (mm)
76,2	60,3
76,2	48,3
127	60,3
127	48,3